1

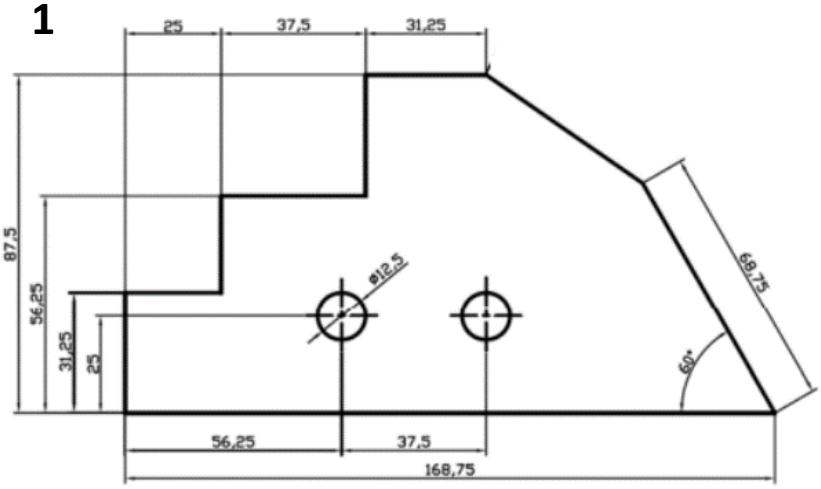
25
37,5
31,25
87,5
56,25
31,25
25
ø12,5
68,75
60°
56,25
37,5
168,75

2

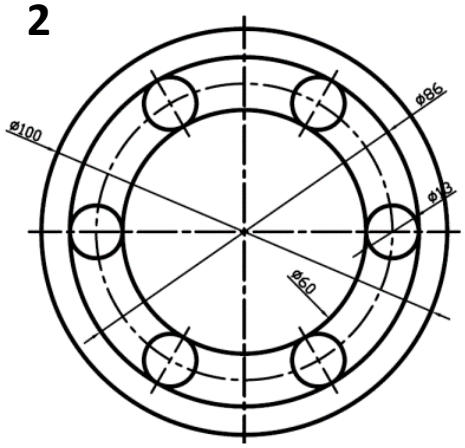
ø100
ø86
ø12
ø60

3

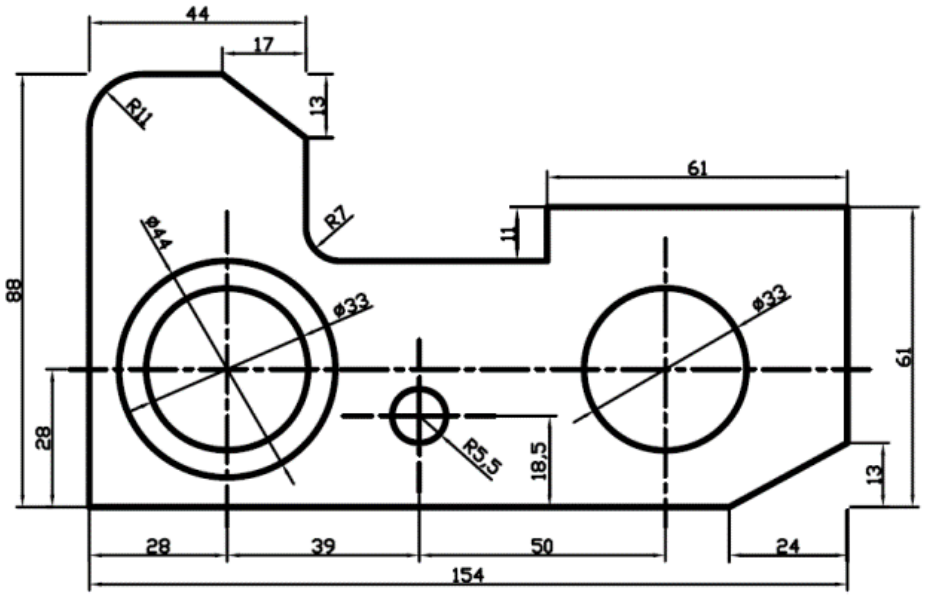
44
17
R11
13
61
R7
11
ø44
ø33
ø33
88
61
28
R5,5
18,5
13
28
39
50
24
154

4

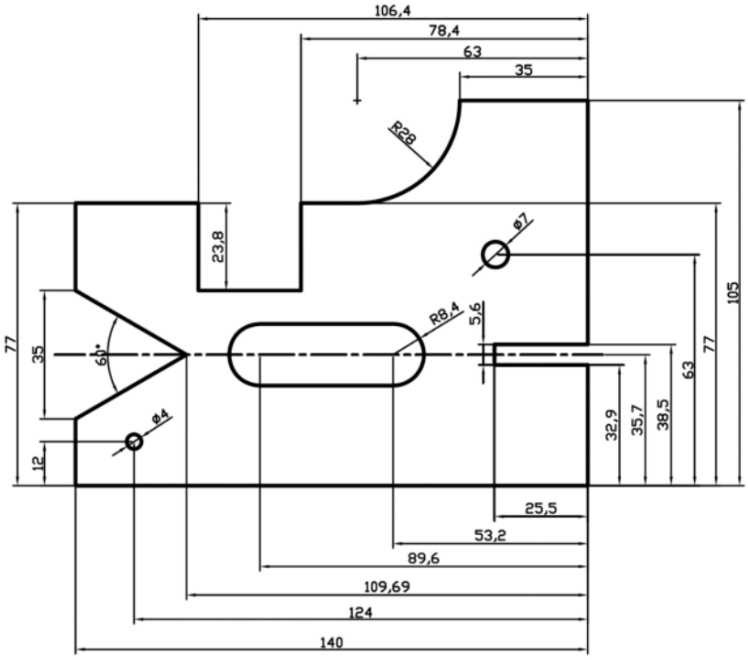
106,4
78,4
63
35
R28
23,8
ø7
105
77
35
60°
R8,4
5,6
63
77
ø4
12
32,9
35,7
38,5
25,5
53,2
89,6
109,69
124
140